Einbaukühlschrank / 880 mm / 137 L / Festtür

TSK5O88WDF

AEG Kühlschrank der Serie 5000 OptiSpace
Der 5000 OptiSpace Kühlschrank bietet zahlreiche Aufbewahrungsmöglichkeiten mit reichlich Platz zwischen den Glasablagen. Alle Ablagen lassen sich leicht herausnehmen und ganz nach deinen Anforderungen wieder einsetzen - für eine mühelose und praktische Lagerung.

Einbaukühlschrank / 88 x 56 cm / Festtür / D

Produktvorteile & Ausstattung

OptiSpace: Individuell verstellbare Glasablagen
OptiSpace ermöglicht dir eine flexible Nutzung des Kühlraums. Einfach die Glasablagen herausnehmen und deinen Bedürfnissen entsprechend anordnen – beispielsweise für die Lagerung von hohen Gegenständen wie Torten oder großen Töpfen. Zudem erleichtert dir die Entnahmen der Ablagen die Reinigung des

TouchControl-Bedienelement: Ermöglicht präzise Funktionskontrolle
Das reaktionsschnelle und übersichtlichen Display mit TouchControl-Bedienelement ermöglicht es dir ganz einfach die Temperatur sowie andere Kühlungsfunktionen exakt einzustellen.

FlexiShelf: Flexible Anpassung an hohe Lebensmittel mit nur einem Handgriff
Erlebe eine flexible Aufbewahrung im Kühlschrank mit FlexiShelf. Der vordere Teil der Glasablage lässt sich mühelos unter das hintere schieben, um Platz für größere Lebensmittel zu schaffen.

LED-Innenbeleuchtung – Gute Sicht bis in jeden Winkel
Die LED-Innenbeleuchtung erzeugt ein dezentes, sanftes Licht und sorgt für eine gleichmäßige Ausleuchtung des gesamten Innenraums.

Gemüseschublade: Auch langes Gemüse lagern
Endlich genug Platz für Gemüse. Geräumiges Verstauen von Lauch, Stangensellerie und anderen Gemüsesorten.

- Einbaukühlschrank mit ohne Gefrierfach, 880 mm Nischenhöhe, LED seitlich mit Aufhellungseffekt im Kühlraum
- Festtür-Technik
- Display mit Touch Control
- Elektronische Temperaturregelung
- COOLMATIC* zum schnellen Kühlen frischer Lebensmittel
- Obst- und Gemüseschubladen: 1
- Anzahl Abstellböden: 3, davon 1 teilbar
- Eine teilbare FlexiShelf-Glas-Ablage
- Urlaubsschaltung

AEG

Einbaukühlschrank / 880 mm / 137 L / Festtür

TSK5O88WDF

Technische Daten
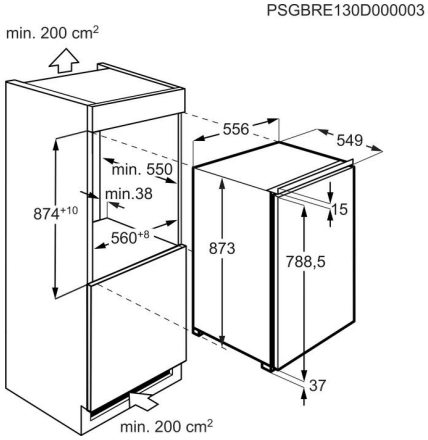
PNC	933 019 590	Kabellänge (m)	2,4
EPREL Registrierungscode	1637715	Bruttogewicht (kg)	33.15
EAN-Nummer	7333394027111	Nettogewicht (kg)	31.93
Energieeffizienzklasse	D	Verpackung, Höhe (mm)	925
Jährlicher Energieverbrauch in kWh	74	Verpackung, Breite (mm)	602
Gesamtnutzinhalt (Liter)	137		
Gesamtnutzinhalt Kühlfächer (Liter)	137		
Luftschallemissionsklasse	B		
Luftschallemission in dB(A) re 1 pW	33		
Klimaklasse	SN-N-ST-T		
Gerätehöhe (mm)	873		
Gerätebreite (mm)	556		
Gerätetiefe ohne Überstand (mm)	549		
Einbauhöhe (mm)	880		
Einbaubreite (mm)	560		
Einbautiefe (mm)	550		
Farbe	Weiß		
Gerätefüße	Füße		
Türanschlag	rechts, wechselbar		
Anschlusswert (Watt)	100		
Volt	230-240		
Absicherung (A)	10		
Frequenz (Hz)	50		
Temperaturwarnung	nein		
Tür-Offen-Alarm	optischer, akustischer