## Serie 6, 59 x 38 cm, Schwarz
## BEL554MB0

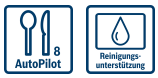


# Die Einbau Mikrowelle fur die 38cm Nische: so können Sie Ihre Gerichte extraschnell auftauen, aufwärmen und perfekt zubereiten.

- **AutoPilot 8**: jedes Gericht gelingt perfekt durch 8 voreingestellte Automatikprogramme.
- **Weiße LED-Display-Steuerung**: einfach zu bedienen dank der Zusatzfunktionen.
- **Versenkknebel**: Für eine leicht zu reinigende Front und ein elegantes Design.
- **Edelstahl Innenraum**: leicht zu reinigender Innenraum dank glatter Oberflächen und keinerlei scharfen Kanten.
- **Reinigungsunterstützung**: weniger Reinigungsaufwand dank der neuen Reinigungsoption, die speziell für die Reinigung von leichten Verschmutzungen eingesetzt werden kann.

**Technische Daten**

| | |
|---|---|
| Zusatzfunktionen: | Grillfunktion |
| Steuerung: | Elektronisch |
| Abmessungen des Gerätes (H x B x T): | 382x594x388 mm |
| Abmessungen des Garraumes: | 208.0 x 328.0 x 369.0 mm |
| Länge Anschlusskabel: | 130 cm |
| Nettogewicht: | 18.3 kg |
| Bruttogewicht: | 22.1 kg |
| EAN-Nummer: | 4242005039067 |
| Max. Mikrowellenleistung[1]: | 900 W |
| Anschlusswert: | 1450 W |
| Absicherung: | 10 A |
| Spannung: | 220-230 V |
| Frequenz: | 50 Hz |
| Steckerart: | Schuko-/Gardy mit Erdung |
| Integriertes Zubehör: | 1 x Rost, 1 x Drehteller |

4 242005 039067

[1] Intelligente Inverter-Technologie: die Maximal-Leistung wird bei längerem Betrieb bis auf 600 W reguliert

## Serie 6, 59 x 38 cm, Schwarz
## BEL554MB0

## Die Einbau Mikrowelle fur die 38cm Nische: so können Sie Ihre Gerichte extraschnell auftauen, aufwärmen und perfekt zubereiten.

---

**Mikrowelle und Heizart**
- Max. Leistung: 900 W; 5 Mikrowellen-Leistungsstufen: 90 W, 180 W, 360 W, 600 W, 900 W
- Grill 1.2 kW
- Grill mit Mikrowellen-Leistungsstufen 90 W, 180 W, 360 W kombinierbar
- Mikrowelle und Grill einzeln und in
- Kombination nutzbar
- Garraumvolumen: 25 l

**Design**
- Garraum Edelstahl

**Reinigung**
- Reinigungsunterstützung

**Komfort**
- LED-Display
- Elektronik-Uhr
- Drehwähler, Runde Bedienknebel, Starttaste, TouchControl-Bedienung, Versenkknebel
- Leicht-Bedien-Konzept: besonders einfaches, problemloses Einstellen
- AutoPilot 8 Programme
- 4 Auftau- und 3 Garprogramme im Mikrowellenbetrieb, 1 Programm für Kombinationsbetrieb
- Memory-Funktion (1 Speicherplatz)
- LED-Innenbeleuchtung
- 31.5 cm Glas-Drehteller
- Drehtür mit Sichtfenster, links angeschlagen
- Elektronische Türöffnnung
- Bedienung über Sensortasten

**Zubehör**
- Drehteller
- Rost

**Umwelt und Sicherheit**
- Sicherheitsabschaltung
- Türkontaktschalter
- Kühlgebläse

**Technische Info**
- Länge des Anschlusskabels: 130 cm
- Gesamtanschlusswert Elektro: 1.45 kW
- Nennspannung: 220 - 230 V
- Geeignet für 60 cm breite Hochschränke

**Maße**
- Gerätemaße (HxBxT): 382 x 594 x 388mm
- Nischenmaße (HxBxT): 382 mm x 560 mm x 550 mm
- „Maße und Einbauhinweise zu diesem Gerät gemäß technischer Zeichnung beachten“

**Serie 6, 59 x 38 cm, Schwarz**
**BEL554MB0**

Mikrowelle
Eckeinbau

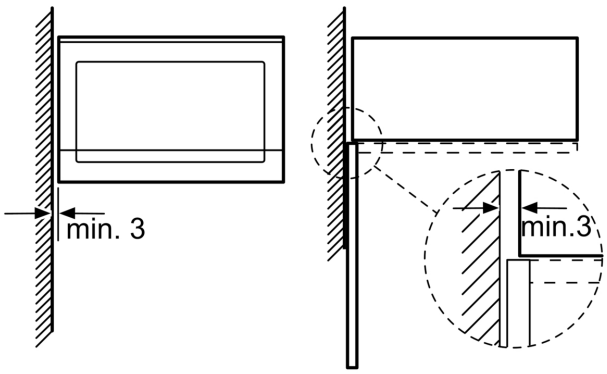


Maße in mm

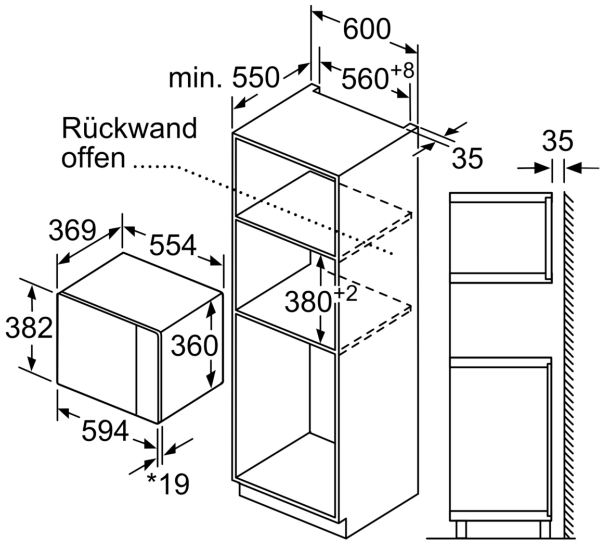


* 20 mm für Metallfront

Maße in mm

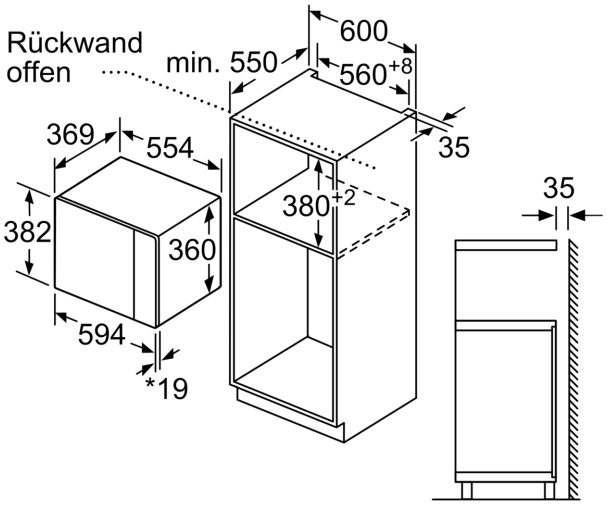


* 20 mm für Metallfront

Maße in mm

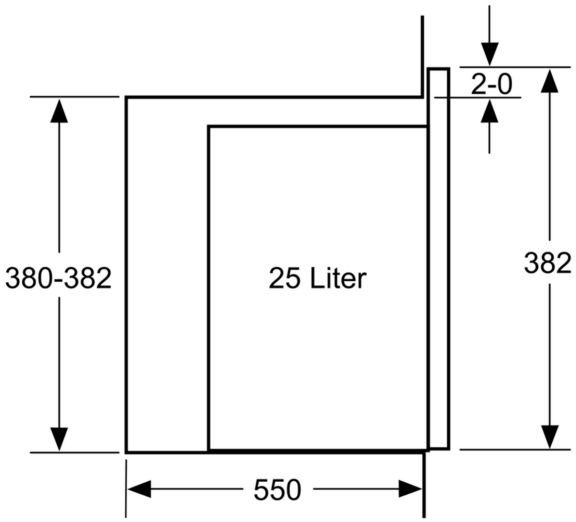


Maße in mm