Serie 4, Unterbau-Geschirrspüler, 60 cm, Gebürsteter Stahl
SMU4EVS09E

Bessere Trocknungsleistung mit dem vernetzten Geschirrspüler, für eine intelligente und einfache Bedienung per Home Connect App.

- **Efficient Dry**: verbesserte Trocknungsleistung durch automatische Türöffnung.
- **VarioFlex-Körbe und VarioSchublade**: zahlreiche Verstellmöglichkeiten und Platz auf allen Ebenen.
- **Smart Start**: Die intelligente Startzeitvorwahl für maximale Flexibilität und minimierte Kosten.
- **Hygienelevel bestätigt für das Eco 50 °C Programm und ein noch höheres Hygienelevel im Intensiv 70 °C und Maschinenpflegeprogramm.**
- **AquaStop**: eine Bosch Garantie bei Wasserschäden – ein Geräteleben lang. [5]

Technische Daten

Energieeffizienzklasse[1]: ..... B
Energieverbrauch des Eco 50°C Programm pro 100 Betriebszyklen[2] 65 kWh/100 Zyklen
Anzahl Maßgedecke: 14
Wasserverbrauch in Litern im Eco 50°C Programm pro Betriebszyklus (EU 2017/1369)[3]: ..... 9.0 l
Programmdauer[4]: ..... 3:55 h
Geräuschwert: ..... 44 dB(A) re 1 pW
Geräusch-Effizienzklasse: ..... B
Bauform: ..... Einbau
Höhe der Arbeitsplatte: ..... 0 mm
Nischenmaße für Installation mm (HxBxT): .. 815-875 x 600 x 550 mm
Tiefe bei geöffneter Tür (90°): ..... 1150 mm
Höhenverstellbare Füße: ..... Ja - alle von vorne
Höhenverstellung max.: ..... 60 mm
Verstellbarer Sockel: ..... Horizontal und Vertikal
Nettogewicht: ..... 36.7 kg
Bruttogewicht: ..... 38.5 kg
Anschlusswert: ..... 2400 W
Absicherung: ..... 10 A
Spannung: ..... 220-240 V
Frequenz: ..... 50; 60 Hz
Max. mögliche Wasserhärte: ..... 50°DH
Länge Anschlusskabel: ..... 175 cm
Steckerart: ..... Schuko-/Gardy mit Erdung
Länge Zulaufschlauch: ..... 165 cm
Länge Ablaufschlauch: ..... 190 cm
EAN-Nummer: 4242005509508
Gerätetyp: ..... Unterbaufähig

4 242005 509508

Sonderzubehör

SGZ0BI02	Verblendungsleisten Edelstahl 81,5 cm
SGZ1010	Schlauchverlängerung Zu- und Ablauf
SMZ1051EU	Netzkabel mit EU-Stecker 5m
SMZ2014	Korbeinsatz f.Langstielgläser
SMZ5000	Spülhilfe-Set
SMZ5100	Vario-Besteckkorb
SMZ5300	Stielglas Korb

1 Auf einer Energieeffizienzklassen-Skala von A bis G
2 Energieverbrauch kWh/100 Betriebszyklen (im Programm Eco 50 °C)
3 im Programm Eco 50 °C
4 Programmdauer im Programm Eco 50 °C
5 Garantiebedingungen findest du unter www.bosch-home.com/de/service/garantie/weitere-garantien/aquastop

Serie 4, Unterbau-Geschirrspüler, 60 cm, Gebürsteter Stahl SMU4EVS09E

Bessere Trocknungsleistung mit dem vernetzten Geschirrspüler, für eine intelligente und einfache Bedienung per Home Connect App.

Leistung und Verbrauch

- Energieeffizienzklasse[1]: B
- Energie[2] / Wasser[3]: 65 kWh / 9 Liter
- Fassungsvermögen: 14 Maßgedecke
- Programmdauer[4]: 3:55 (h:min)
- Geräusch: 44 dB(A) re 1 pW
- Geräusch-Effizienzklasse: B
- Geräusch im Silence-Programm: 43 dB(A) re 1 pW

Programme und Optionen

- 6 Programme: Eco 50 °C, Auto 45-65 °C, Intensiv 70 °C, 1h 65 °C, Silence 50 °C, Favorit
- Vorspülen
- 4 Sonderfunktionen: Fernstart, EfficientDry (Trocknungsassistent), Hygiene+, SpeedPerfect+
- Maschinenpflege-Programm
- Add-On Funktion über die Home Connect App: Silence on Demand

Spültechnologie und Sensorik

- Efficient Dry (autom. Türöffnung) mit Wärmetauscher
- Aquasensor
- Dosier Assistent
- SilentPowerDrive
- Reiniger-Automatik
- Selbstreinigendes Sieb mit 3-fach Wellen-Filtersystem
- Innenbehälter/Boden: Edelstahl/Polinox

Korbsystem

- Vario Flex Korbsystem
- Vario Schublade
- Höhenverstellbarer Oberkorb mit Rackmatic (3-stufig)
- Komfortrollen im Unterkorb
- Korbstopper (Rack Stopper) gegen ein Überrollen des Unterkorbes
- Umklappbare Stachelreihe im Oberkorb
- Umklappbare Stachelreihen im Unterkorb (4x)
- Tassenablage im Oberkorb (2-teilig)

Anzeige und Bedienung

- Klartext-Beschriftung (englisch)
- Home Connect-fähig über WLAN
- Elektronische Restzeit-Anzeige in Minuten
- Startzeitvorwahl: 1-24 Stunden

Technische Informationen und Zubehör

- AquaStop: eine Bosch Garantie bei Wasserschäden – ein Geräteleben lang*
- Tastensperre
- Glasschutz-Technik
- Inkl. Sockelblech
- Inkl. Dampfschutz für die Arbeitsplatte

Maße

- Gerätemaße (H x B x T): 81.5 cm x 59.8 cm x 57.3 cm

[1] auf einer Energieeffizienzklassen-Skala von A bis G

[2] Energieverbrauch kWh/100 Betriebszyklen (im Programm Eco 50 °C)

[3] Wasserverbrauch in Liter pro Betriebsszyklus (im Programm Eco 50 °C)

[4] Programmdauer im Programm Eco 50 °C

* Garantiebedingungen finden Sie unter https://www.bosch-home.com/de/

Serie 4, Unterbau-Geschirrspüler, 60 cm, Gebürsteter Stahl
SMU4EVS09E

Maße in mm

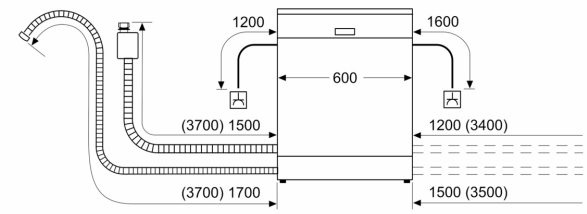

Steckdose
( ) Werte mit Verlängerungssatz

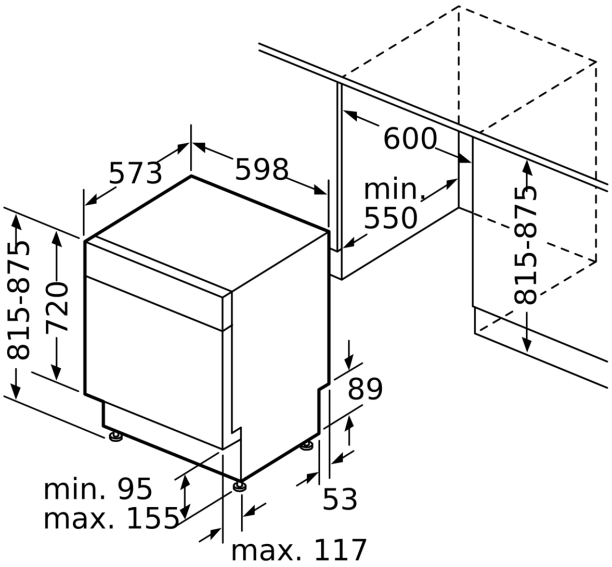

Maße in mm